EBV Series - Electric Ball Valve

Applicable to fluids and refrigerants of GROUP 2 according to Directive 2014/68/EU (15 May 2014) or GROUP A1 according to ANSI-ASHRAE 34-2010.

Product Range (2WV-3WV) : 2 Way Valve 3 Way Valve EBV***H series	Max. working pressure PS:50 bar (725psi)	Ambient temperature range: -30°C to +70°C (-30°F to +158°F)
Refrigerants: R134a,R404A, R407A, R407C, R407F, R407H, R410A, R454B, R507C, R1234yf, R1234ze For other refrigerants, please ask SANHUA **Oil**: Ban mineral oil;	**Refrigerant temperature (Outlet s ide of the valve)** TS: -40°C to +120°C (-40°F to +248°F)	

Part 1: Valve body installation posture(2WV/3WV)

1-a

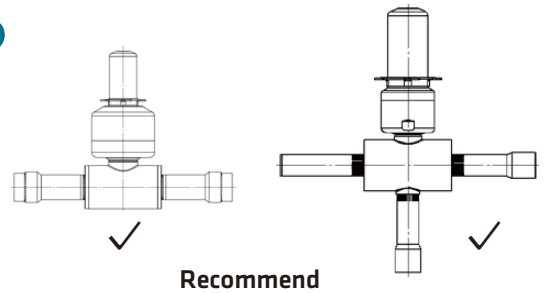

Recommend

1-b

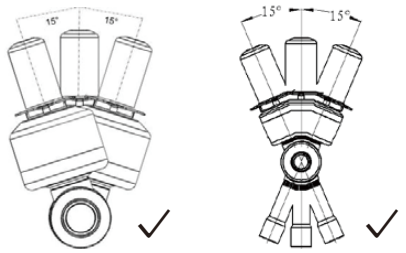

Recommend

1-c

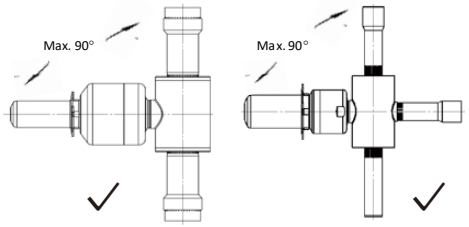

Allow±90°

1-d

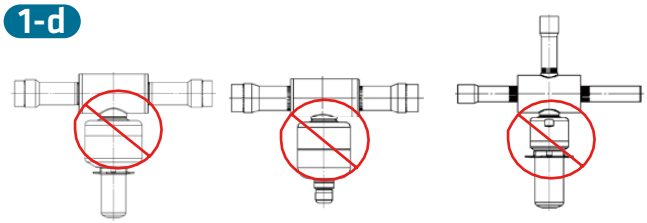

Forbidden

Part 2: Valve body welding (2WV/3WV)

2-a

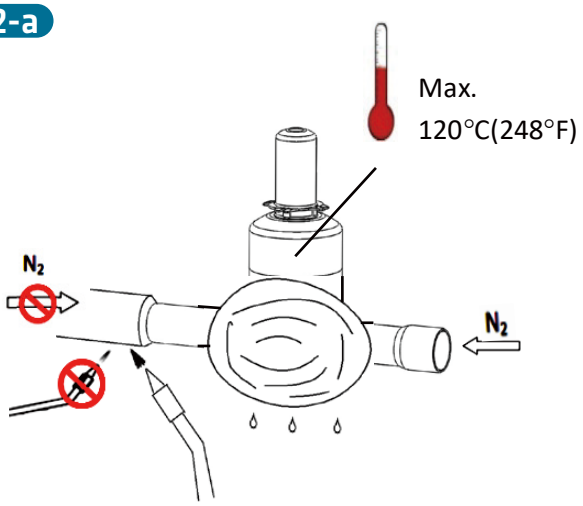

Ensure the valve is fully open during welding

2-b

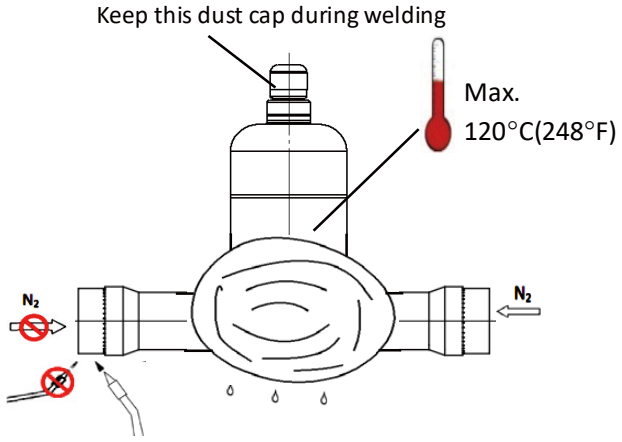

Ensure the valve is fully open during weldin

Part 3: Drive part connection (coil/valve)

3-a

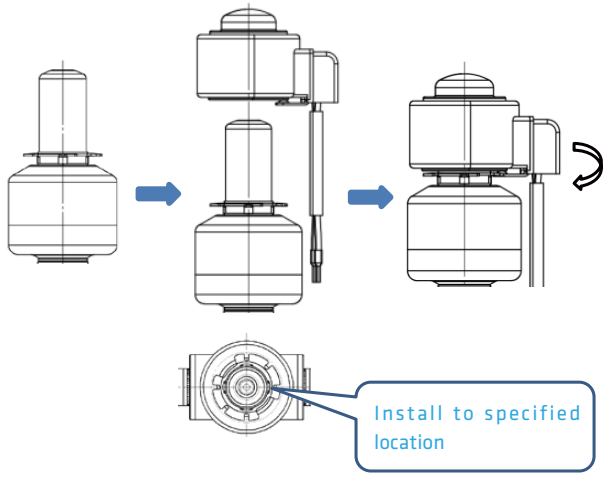

3-b

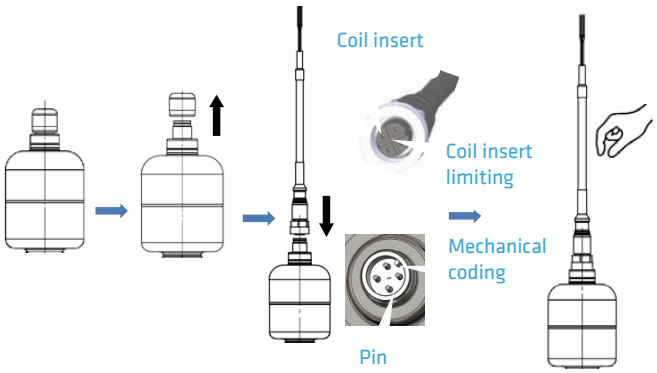

Part 4: Coil/motor wiring (2WV/3WV)

4-a

Unipolar

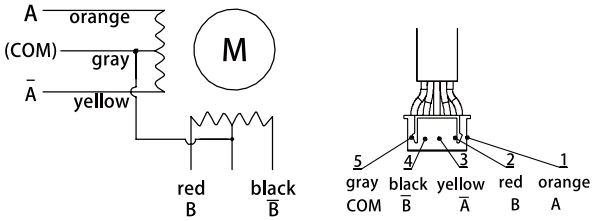

Close ↑	Pulse	A	Ā	B	B̄	Open ↓
	1	+	-	+	-	
	2	+	-	-	+	
	3	-	+	-	+	
	4	-	+	+	-	
	1	+	-	+	-	

4-b

Bipolar

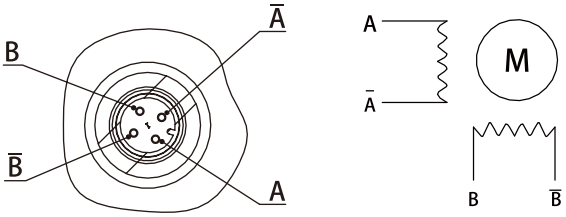

Close ↑	Pulse	Coil I		Coil II		Open ↓
		A	Ā	B	B̄	
	1	+	-	+	-	
	2	+	-	-	+	
	3	-	+	-	+	
	4	-	+	+	-	
	1	+	-	+	-	

Part 5: Installation warning

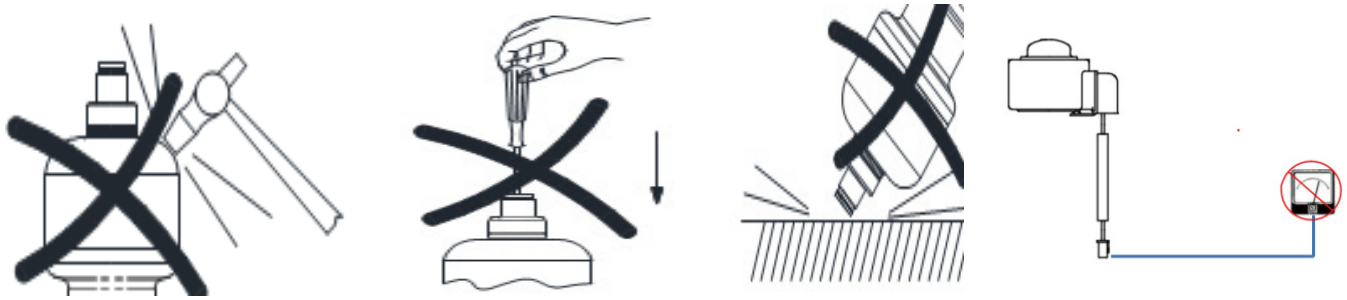

Copyright © SANHUA 2025
Subject to change without notice

ACTION 1	English	The preferred installation is with the actuator positioned vertically upwards (see Fig. A). A vertical mounting deviation within ±15° is acceptable (see Fig. B). Horizontal installation is permitted within ±90° when the valve is used for safety shut-off applications (see Fig. C). Installation with the actuator facing downward is strictly prohibited (see Fig. D).
	Français	L'installation préférentielle consiste à positionner l'actionneur en position verticale orientée vers le haut, comme illustré en figure A. Une déviation de montage verticale dans une plage de ±15° est cependant acceptable, conformément à la figure B. L'installation horizontale est autorisée dans une plage de ±90°, comme indiqué en figure C, uniquement lorsque le détendeur est utilisée dans des applications de coupure de sécurité, En revanche, toute installation avec l'actionneur orienté vers le bas est strictement interdite, comme le montre la figure D
	Deutsch	Die bevorzugte Einbaulage liegt vor, wenn der Getriebe/Aktuator vertikal zum Ventilgehäuse sitzt (Bild 1-a). Eine Abweichung von dieser Einbaulage von +/-15° ist akzeptabel (Bild 1-b). Eine Einbaulage von +/-90° ist erlaubt mit Ausnahme von Sicherheitsabsperrventilen (Bild1-c). Installationen mit einem nach unten gerichteten Getriebe/Aktuator sind strengstens untersagt (Bild 1-d).
	Italiano	L'installazione preferita prevede che l'attuatore sia posizionato verticalmente verso l'alto, come illustrato nella figura A. È accettabile una deviazione verticale di montaggio entro ±15°, come mostrato nella figura B. L'installazione orizzontale è consentita entro ±90°, esclusivamente per applicazioni di chiusura di sicurezza, come indicato nella figura C. L'installazione con l'attuatore rivolto verso il basso è severamente vietata, come illustrato nella figura D.
	Español	La instalación preferente es con el actuador posicionado verticalmente hacia arriba (ver Fig. A). Se acepta una desviación de montaje vertical dentro de ±15° (ver Fig. B). Se permite la instalación horizontal dentro de ±90° cuando la válvula se utiliza para aplicaciones de cierre de seguridad (ver Fig. C). La instalación con el actuador orientado hacia abajo está estrictamente prohibida (ver Fig. D).
	Русский	Предпочтительная установка — с приводом, расположенным вертикально вверх (см. рис. A). Допускается отклонение вертикального монтажа в пределах ±15° (см. рис. B). Горизонтальная установка разрешена в пределах ±90°, если клапан используется в качестве предохранительного запорного устройства (см. рис. C). Установка с приводом, направленным вниз, строго запрещена (см. рис. D).
	中文	安装位置，建议阀体驱动位置竖直向上安装（图 a), 允许竖直安装偏差度在 ±15°内（图 b)，允许阀体用水平安装 ±90°（图 c），禁止阀体驱动部分朝下安装（图 d）。
ACTION 2-a	English	Prior to welding, ensure the valve body is in the fully open position. Cover the valve body with a damp to prevent overheating. Water inside the valve must be strictly avoided. The welding torch flame must not be directed towards the valve body. Use inert gas during the welding operation. The valve body temperature must not exceed 120 ° C.
	Français	Avant toute opération de brasage, il convient de s'assurer que le corps de vanne est en position complètement ouverte. Le corps du détendeur doit être recouvert d'un chiffon humide afin de prévenir tout risque de surchauffe. La présence d'eau à l'intérieur de la vanne doit être strictement évitée. La flamme du chalumeau ne doit en aucun cas être dirigée vers le détendeur. Un gaz inerte doit être utilisé pendant toute la durée de l'opération de brasage. La température du corps du détendeur ne doit pas dépasser 120 ° C.
	Deutsch	Vor dem Löten sicherstellen, dass das Ventil in vollständig geöffneter Position ist. Den Ventilkörper mit einen nassen Tuch umwickeln um Überhitzung zu verhindern. Wasser im Ventil ist unbedingt zu verhindern. Die Lötflamme sollte nie in Richtung Ventilkörper zeigen. Während des Lötvorgangs ist Inertgas zu nutzen und das Ventilkörper darf eine Temperatur von 120° C nicht überschreiten.
	Italiano	Prima della saldatura, assicurarsi che il corpo valvola sia completamente aperto. Coprire il corpo valvola con materiale umido per evitare il surriscaldamento. È assolutamente vietata la presenza di acqua all'interno della valvola. La fiamma del cannello non deve essere diretta verso il corpo valvola. Utilizzare gas inerte durante l'operazione di saldatura. La temperatura del corpo valvola non deve superare i 120 ° C.
	Español	Antes de soldar, asegúrese de que el cuerpo de la válvula esté en posición completamente abierta. Cubra el cuerpo de la válvula con un paño húmedo para evitar el sobrecalentamiento. Debe evitarse estrictamente el agua dentro de la válvula. La llama del soplete de soldadura no debe dirigirse hacia el cuerpo de la válvula. Utilice gas inerte durante la operación de soldadura. La temperatura del cuerpo de la válvula no debe exceder 120 ° C.
	Русский	Перед пайкой убедитесь, что корпус клапана находится в полностью открытом положении. Накройте корпус клапана влажной тканью, чтобы предотвратить перегрев. Попадание воды внутрь клапана строго запрещено. Пламя горелки не должно быть направлено на корпус клапана. Во время пайки используйте инертный газ. Температура корпуса клапана не должна превышать 120 ° C.
	中文	焊接前阀体必须处于全开状态，焊接过程中使用湿布覆盖在阀体上，且必须防止冷却水进入内部。请勿将焊枪火焰方向朝向阀体，焊接过程中使用惰性气体保护。阀体最高温度≤ 120°C。
ACTION 2-b	English	Prior to welding, ensure the valve body is in the fully open position and the dust cap should be retained. Cover the valve body with a damp to prevent overheating. Water inside the valve must be strictly avoided. The welding torch flame must not be directed towards the valve body. Use inert gas during the welding operation. The valve body temperature must not exceed 120 ° C.
	Français	Avant toute opération de brasage, il convient de s'assurer que le détendeur est en position complètement ouverte et que le capuchon anti-poussière est conservé. Le corps de vanne doit être recouvert d'un matériau humide afin de prévenir tout risque de surchauffe. La présence d'eau à l'intérieur du détendeur doit être strictement évitée. La flamme du chalumeau ne doit en aucun cas être dirigée vers le détendeur. Un gaz inerte doit être utilisé pendant toute la durée de la soudure. La température du corps de vanne ne doit pas dépasser 120 ° C.
	Deutsch	Vor dem Löten sicherstellen, dass das Ventil in vollständig geöffneter Position ist. Den Ventilkörper mit einen nassen Tuch umwickeln um Überhitzung zu verhindern. Wasser im Ventil ist unbedingt zu verhindern. Die Lötflamme sollte nie in Richtung Ventilkörper zeigen. Während des Lötvorgangs ist Inertgas zu nutzen und das Ventilkörper darf eine Temperatur von 120° C nicht überschreiten.
	Italiano	Prima della saldatura, assicurarsi che il corpo valvola sia completamente aperto e che il cappuccio antipolvere sia mantenuto. Coprire il corpo valvola con materiale umido per evitare il surriscaldamento. È assolutamente vietata la presenza di acqua all'interno della valvola. La fiamma del cannello non deve essere diretta verso il corpo valvola. Utilizzare gas inerte durante l'operazione di saldatura. La temperatura del corpo valvola non deve superare i 120 ° C.
	Español	Antes de soldar, asegúrese de que el cuerpo de la válvula esté en posición completamente abierta y debe conservarse el tapón antipolvo. Cubra el cuerpo de la válvula con un paño húmedo para evitar el sobrecalentamiento. Debe evitarse estrictamente el agua dentro de la válvula. La llama del soplete de soldadura no debe dirigirse hacia el cuerpo de la válvula. Utilice gas inerte durante la operación de soldadura. La temperatura del cuerpo de la válvula no debe exceder 120 ° C.
	Русский	Перед пайкой убедитесь, что корпус клапана находится в полностью открытом положении, и защитный колпачок должен быть установлен. Накройте корпус клапана влажной тканью, чтобы предотвратить перегрев. Попадание воды внутрь клапана строго запрещено. Пламя горелки не должно быть направлено на корпус клапана. Во время пайки используйте инертный газ. Температура корпуса клапана не должна превышать 120 ° C.
	中文	焊接前阀体必须处于全开状态，并保留防尘帽，焊接过程中使用湿布覆盖阀体上，且必须防止冷却水进入内部，请勿将焊枪火焰方向朝向阀体，焊接过程中使用惰性气体保护。阀体最高温度≤ 120°C。

Copyright © SANHUA 2025
Subject to change without notice

ACTION 3-a	English	Install the coil on the valve body and rotate the coil to fix it in the correct position.
	Français	Installer la bobine sur le corps de vanne, puis la faire pivoter afin de la fixer dans la position correcte.
	Deutsch	Installieren Sie die Spule auf dem Ventilkörper und drehen Sie diese um Sie in der korrekten Position zu fixieren.
	Italiano	Installare la bobina sul corpo valvola e ruotarla fino a fissarla nella posizione corretta.
	Español	Instale la bobina en el cuerpo de la válvula y gire la bobina para fijarla en la posición correcta.
	Русский	Установите катушку на корпус клапана и поверните её, чтобы зафиксировать в правильном положении.
	中文	将线圈安装在阀体上，转动线圈固定在正确位置。
ACTION 3-b	English	Remove the dust cap. Align the notch on the connector with the locating rib. Hand-tighten by rotating until secure.
	Français	Retirer le capuchon anti-poussière, aligner l'ergot du connecteur avec la nervure de positionnement, puis serrer manuellement en le faisant tourner jusqu'à ce qu'il soit bien fixé.
	Deutsch	Entfernen Sie die Staubkappe. Richten Sie die Kerbe am Stecker an der Führung des Aktuators aus und sichern Sie diesen durch handfestes Anziehen.
	Italiano	Rimuovere il cappuccio antipolvere, allineare la tacca del connettore con la nervatura di posizionamento, quindi serrare manualmente ruotando fino a fissarlo saldamente.
	Español	Retire el tapón antipolvo. Alinee la muesca del conector con el nervio de posicionamiento. Apriete a mano girando hasta asegurar.
	Русский	Снимите защитный колпачок. Совместите выемку на разъёме с направляющим ребром. Затяните вручную, поворачивая до надежной фиксации.
	中文	取下防尘帽，将引线接头插芯缺口对准防护套插针凸筋，手动转动拧紧。
ACTION 4-a	English	The coil has 5 wires: The COMMON wire (gray) must be connected to the positive pole, and the rated voltage of the coil is DC12V±10%. Respect the connection order for proper operation.
	Français	La bobine comporte cinq fils; le fil COMMUN, de couleur grise, doit être connecté à la borne positive, et la tension nominale de la bobine est de DC12V ±10 %. Il est impératif de respecter l'ordre de connexion afin d'assurer un fonctionnement correct.
	Deutsch	Die Spule hat 5 Adern. Der Nullleiter (grau) muss mit dem positiven Pol verbunden werden. Die Betriebsspannung liegt bei DC12V+/-10%. Schlie0en Sie die Spule nach dem gezeigten Anschlussplan an.
	Italiano	La bobina è dotata di cinque fili; il filo COMUNE, di colore grigio, deve essere collegato al polo positivo, e la tensione nominale della bobina è DC12V ±10%. È fondamentale rispettare l'ordine di collegamento per garantire il corretto funzionamento.
	Español	La bobina tiene 5 cables: el cable COMÚN (gris) debe conectarse al polo positivo, y la tensión nominal de la bobina es DC12V ± 10 %. Respete el orden de conexión para un funcionamiento adecuado.
	Русский	Катушка имеет 5 проводов: общий провод (серый) должен быть подключён к положительному полюсу, номинальное напряжение катушки — DC12V±10%. Соблюдайте порядок подключения для корректной работы.
	中文	线圈有 5 根引线：引线 COM(灰色) 必须连接正极，线圈额定电压为 DC12V± 10%，为确保正常运行，请遵循连接顺序。
ACTION 4-b	English	The electrical connection is 4 - wire 22AWG, and the lead wire number corresponds to the excitation state.Respect the connection order for proper operation.
	Français	La connexion électrique est réalisée par quatre fils de calibre 22AWG, et le numéro de chaque fil correspond à l'état d'excitation. Il est impératif de respecter l'ordre de connexion afin d'assurer un fonctionnement correct.
	Deutsch	Der elektrische Anschluss besteht aus einer 4 Ader 22AWG Verbindung. Befolgen Sie die Anschlussbeschreibung für einen ordentlichen Betrieb.
	Italiano	Il collegamento elettrico è composto da quattro fili di tipo 22AWG, e il numero di ciascun filo corrisponde allo stato di eccitazione. È fondamentale rispettare l'ordine di collegamento per garantire il corretto funzionamento.
	Español	La conexión eléctrica es de 4 cables 22AWG, y el número de los conductores corresponde al estado de excitación. Respete el orden de conexión para un funcionamiento adecuado.
	Русский	Электрическое подключение — 4 провода типа 22AWG, и номер выводного провода соответствует состоянию возбуждения. Соблюдайте порядок подключения для корректной работы.
	中文	电气连接是 4 线 22AWG, 引线序号与励磁状态相对应。为确保正常运行，请遵守连接顺序。
ACTION 5	English	During handling and transfer of the valve body, the actuator section must be protected against deformation, as this may compromise rotor functionality. The electrical connector must be shielded from any form of damage. If the valve damaged by impact or dropping, it can't be used and must be scrapped. The coil must not be energized unless securely installed on the valve body.
	Français	Lors de la manipulation et du déplacement du détendeur, l'actionneur doit être protégé contre les coups, car cela pourrait compromettre le bon fonctionnement du rotor. Le connecteur électrique doit être préservé de toute forme de dommage. Si le détendeur est endommagée par un choc ou une chute, il ne peut pas être utilisée et doit être mis au rebut. La bobine ne doit pas être alimentée tant qu'elle n'est pas correctement installée sur le corps de vanne.
	Deutsch	Während des Transports oder Umgangs mit dem Ventil ist das Getriebe/Aktuator und die Sektion des Steckers besonders vor Schäden zu schützen, um eine ordentliche Funktion zu gewährleisten. Die Spule darf nicht betrieben werden, ohne auf dem Ventil installiert zu sein.

Copyright © SANHUA 2025
Subject to change without notice

ACTION 5	Italiano	Durante la movimentazione e il trasferimento del corpo valvola, la sezione dell'attuatore deve essere protetta da deformazioni, poiché ciò potrebbe compromettere il funzionamento del rotore. Il connettore elettrico deve essere protetto da qualsiasi tipo di danno. Se la valvola subisce urti o cadute, non può essere utilizzata e deve essere smaltita. La bobina non deve essere alimentata se non è saldamente installata sul corpo valvola.
	Español	Durante la manipulación y el transporte del cuerpo de la válvula, la sección del actuador debe protegerse contra deformaciones, ya que esto puede comprometer la funcionalidad del rotor. El conector eléctrico debe protegerse de cualquier forma de daño. Si la válvula se daña por impacto o caída, no puede usarse y debe desecharse. La bobina no debe energizarse a menos que esté instalada de forma segura en el cuerpo de la válvula.
	Русский	При перемещении и транспортировке корпуса клапана необходимо защищать секцию привода от деформации, так как это может нарушить работу ротора. Электрический разъём должен быть защищён от любых повреждений. Если клапан повреждён в результате удара или падения, его нельзя использовать — он подлежит утилизации. Катушка не должна подаваться под напряжение, если она не установлена надёжно на корпусе клапана.
	中文	阀体周转过程中，需保护阀体驱动部分不得发生变形，否则影响转子的正常动作，请保护电缆线连接接口，避免受到任何伤害。如果不慎掉落地上，则需要报废处理。当线圈没有安装在阀体上时不要对线圈进行通电。
ACTION 6	English	The valve is delivered in the fully open position. However, slight positional deviation may occur during transport.
	Français	Le détendeur est livré en position complètement ouverte ; toutefois, un léger décalage de position peut survenir durant le transport.
	Deutsch	Das Ventil wird in voll geöffnetem Zustand ausgeliefert. Durch den Transport kann es jedoch zu Abweichungen kommen.
	Italiano	La valvola viene consegnata in posizione completamente aperta; tuttavia, durante il trasporto può verificarsi un leggero spostamento della posizione.
	Español	La válvula se entrega en posición completamente abierta. Sin embargo, puede producirse una ligera desviación de posición durante el transporte.
	Русский	Клапан поставляется в полностью открытом положении. Однако во время транспортировки может произойти незначительное отклонение положения.
	中文	阀门交付时处于全开状态，不过在运输过程中，该位置可能会稍有变动。
ACTION 7	English	During installation, ensure the interior of the valve body is clean and free from debris or residual contaminants. Ingress of water into the valve body must be strictly avoided, as this may result in operational malfunction. During use, avoid the valve body's electrical interface parts from getting damp or submerged in water, otherwise, it may cause poor electrical insulation.
	Français	Lors de l'installation, il est essentiel de s'assurer que l'intérieur du corps de vanne est propre et exempt de débris ou de contaminants résiduels. Toute infiltration d'eau dans le corps de vanne doit être strictement évitée, car elle pourrait entraîner un dysfonctionnement de du détendeur. Pendant l'utilisation, les parties électriques du détendeur ne doivent pas être exposées à l'humidité ni immergées dans l'eau, sous peine de provoquer une mauvaise isolation électrique.
	Deutsch	Während der Montage des Ventils, stellen Sie sicher, dass die Oberflächen sauber und frei von Verunreinigungen sind. Wassereintritt in das Ventil muss unbedingt verhindert werden um Fehlfunktionen zu verhindern. Die elektrischen Bauteile des Ventils sollten nicht in Wasser getaucht werden ansonsten kann eine ordentliche Isolierung nicht mehr gewährleistet werden.
	Italiano	Durante l'installazione, assicurarsi che l'interno del corpo valvola sia pulito e privo di detriti o contaminanti residui. L'ingresso di acqua nel corpo valvola deve essere assolutamente evitato, poiché potrebbe causare malfunzionamenti. Durante l'uso, evitare che le parti elettriche del corpo valvola si inumidiscano o vengano immerse in acqua, altrimenti si rischia una scarsa isolamento elettrico.
	Español	Durante la instalación, asegúrese de que el interior del cuerpo de la válvula esté limpio y libre de residuos o contaminantes. Debe evitarse estrictamente la entrada de agua en el cuerpo de la válvula, ya que esto puede resultar en un mal funcionamiento operativo. Durante el uso, evite que las partes de interfaz eléctrica del cuerpo de la válvula se humedezcan o se sumerjan en agua; de lo contrario, puede causar un deficiente aislamiento eléctrico.
	Русский	Во время установки убедитесь, что внутренняя часть корпуса клапана чистая и не содержит мусора или остаточных загрязнений. Попадание воды внутрь корпуса клапана строго запрещено, так как это может привести к сбоям в работе. Во время эксплуатации избегайте попадания влаги или погружения в воду электрических соединений корпуса клапана, иначе это может привести к ухудшению электрической изоляции.
	中文	阀体在安装过程中确保阀体内清洁、无杂质等残留物，同时必须避免阀体内部进水，否则会引起动作不良；使用过程中应避免阀体电气接口部位受潮、浸水，否则会引起电气绝缘不良。
ACTION 8	English	A vibration assessment must be conducted prior to valve body installation. In cases of significant vibration or where the valve body is subject to mechanical stress during transport, the connecting pipes must be securely fixed to prevent fatigue-induced fracture.
	Français	Une évaluation des vibrations doit être réalisée avant l'installation du détendeur. En cas de vibrations importantes ou lorsque le détendeur est soumis à des contraintes mécaniques durant le transport, les tuyauteries de raccordement doivent être solidement fixées afin d'éviter tout risque de rupture par fatigue.
	Deutsch	Vor der Ventilmontage sollte eine Einschätzung bezüglich Vibrationen erfolgen. In Bereichen wo Vibrationen oder mechanischer Stress auf das Ventil einwirken können müssen die Anschlüsse des Ventil sicher fixiert werden um Schäden am Ventil zu verhindern.
	Italiano	Prima dell'installazione del corpo valvola, è necessario effettuare una valutazione delle vibrazioni. In caso di vibrazioni significative o se il corpo valvola è soggetto a sollecitazioni meccaniche durante il trasporto, i tubi di collegamento devono essere fissati saldamente per evitare rotture da fatica.
	Español	Debe realizarse una evaluación de vibraciones antes de la instalación del cuerpo de la válvula. En casos de vibración significativa o cuando el cuerpo de la válvula esté sometido a esfuerzos mecánicos durante el transporte, las tuberías de conexión deben fijarse firmemente para evitar fracturas por fatiga.
	Русский	Перед установкой корпуса клапана необходимо провести оценку вибрации. В случае значительных вибраций или если корпус клапана подвергается механическим нагрузкам во время транспортировки, соединительные трубы должны быть надёжно закреплены, чтобы предотвратить разрушение, вызванное усталостью материала.
	中文	请做好阀体装机振动评估，对于振动较大及运输中阀体存在受力的场合，需对阀体接管进行固定处理，防止接管疲劳断裂。

Copyright © SANHUA 2025
Subject to change without notice

ACTION 9	English	The controller's output voltage and current must match the specified ratings of the valve body. Particular attention must be paid when operating multiple valve bodies simultaneously, to ensure that voltage and current do not drop below the specified levels. Waveform verification under valve actuation conditions may be performed using an oscilloscope. Failure to apply the correct voltage or current may result in coil damage (including smoking or fire) and malfunction.
	Français	La tension et le courant de sortie du contrôleur doivent correspondre aux valeurs nominales spécifiées pour le détendeur. Une attention particulière doit être portée lors de l'utilisation simultanée de plusieurs détendeurs, afin de garantir que la tension et le courant ne descendent pas en dessous des niveaux requis. Une vérification des formes d'onde sous conditions d'activation du détedneru peut être effectuée à l'aide d'un oscilloscope. L'application d'une tension ou d'un courant incorrect peut entraîner des dommages à la bobine, tels que des dégagements de fumée ou un incendie, ainsi qu'un dysfonctionnement de l'appareil.
	Deutsch	Die Ausgangsspannung und der Ausgangsstrom des Reglers muss zu den Spezifikationen des Ventils passen. Bei parallelem Betrieb von mehreren Ventilen über einen Regler muss sichergestellt werden dass die Spannung nicht unter die minimale Betriebsspannung abfällt. Eine falsche Betriebsspannung kann zu Schäden und Fehlfunktionen (inkl. Rauch und Feuer) führen.
	Italiano	La tensione e la corrente di uscita del controllore devono corrispondere ai valori nominali specificati per il corpo valvola. Occorre prestare particolare attenzione quando si azionano più corpi valvola contemporaneamente, per garantire che tensione e corrente non scendano al di sotto dei livelli specificati. La verifica delle forme d'onda durante l'attivazione della valvola può essere effettuata mediante oscilloscopio. L'applicazione di tensione o corrente errata può causare danni alla bobina, inclusi fumo o incendio, e malfunzionamenti. Si tu veux que je les intègre dans une notice complète ou que je les reformule pour un public non technique, je peux aussi t'aider avec ça.
	Español	La tensión y la corriente de salida del controlador deben coincidir con las especificaciones nominales de la válvula. Se debe prestar especial atención cuando se operan varias válvulas simultáneamente para asegurar que la tensión y la corriente no caigan por debajo de los niveles especificados. La verificación de la forma de onda bajo condiciones de actuación de la válvula puede realizarse utilizando un osciloscopio. La falta de aplicación de la tensión o corriente correctas puede provocar daños en la bobina (incluyendo humo o incendio) además de un mal funcionamiento.
	Русский	Выходное напряжение и ток контроллера должны соответствовать указанным характеристикам корпуса клапана. Особое внимание следует уделить работе с несколькими корпусами клапанов одновременно, чтобы напряжение и ток не опускались ниже заданных уровней. Проверку формы сигнала при срабатывании клапана можно выполнить с помощью осциллографа. Несоблюдение требований по напряжению или току может привести к повреждению катушки (включая задымление или возгорание) и неисправности.
	中文	控制器的输出电压 / 电流必须与阀体的制定电压 / 电流一致，特别是对于多个阀体同时动作时要防止电压 / 电流下降到标准电压 / 电流以下，波形在阀驱动状态下可用示波器进行检查确认，如果施加电压 / 电流与制定电压 / 电流不符，会引起线圈烧毁（冒烟、着火）、动作不良等现象。

Copyright © SANHUA 2025
Subject to change without notice