Controlador de Válvula de Expansão Eletrônica

O controlador de Válvula de Expansão Eletrônica E-dual é um controlador com funções avançadas e direcionadas para aplicações de refrigeração, ar condicionado e bomba de calor.

CARACTERÍSTICAS

- CONTROLE INDEPENDENTE PARA DUAS VÁLVULAS DE EXPANSÃO ELETRÔNICAS NO MESMO REGIME DE TRABALHO OU EM REGIMES DIFERENTES;
- MANTÉM AS EXCELENTES CARACTERÍSTICAS DE CONTROLE DE SUPERAQUECIMENTO SEC61x;
- OPÇÃO DE COMPARTILHAR SINAIS DE PRESSÃO.

ESPECIFICAÇÕES GERAIS

- Aplicável a vários refrigerantes
- Temperatura de operação: - 30 ~ 50°C
- Umidade relativa: ≤ 95% RH
- Certificação: Declaração CE de acordo com a EMC
- Método de instalação: Trilho DIN 35mm
- Compatível como válvulas Sanhua DPF e LPF

ESPECIFICAÇÕES ELÉTRICAS

- Fonte de alimentação: 24Vac + 10%/-15%, 50/60Hz
  24Vdc + 10%/-10%, Classe II
- Transformador solicitado: ≤ 35VA
- Entradas:
  2 Entradas do sensor de pressão
  2 Entradas do sensor de temperatura
  1 Entrada de comunicação (RS485 Modbus)
- Saídas:
  2 Saídas de relé auxiliares (220V/3A)
  2 Saídas EEV (12V DC±10%), onda retangular

MÉTODO DO PEDIDO

Todos os modelos são compatíveis com os principais refrigerantes do mercado: R22, R404A, R410A, R134A, R407C, R507, R1234ZE, R1234YF, R290, R450A, R513A, R448A, R449A, R452A, R744(CO2), R744(N20), R32, R245FA, R23, R407A, R407F, R124, R717,R407H, R454C, R455A.
Todos os modelos possuem portaRS485 para comunicação.

Número	Peça	Modelo	Número da peça	Detalhes
1	Controlador	SECD01-R4	10680002202	Controlador dual para **duas** VEEs
2	Sensor de temperatura	NTC2A1	10665000102	Sensor de temperatura **2m**
		NTC5A1	1066000202	Sensor de temperatura **5m**
		NTC9A1	10665000402	Sensor de temperatura **9m**
3	Transdutor de pressão	YCQB02H01	10185001502	Transdutor de pressão com saída de sinal radiométrico, conexão de **solda**, comprimento do cabo: **2m**
		YCQB02L12	10185015502	Transdutor de pressão com saída de sinal radiométrico, conexão de **rosca**, comprimento do cabo: **2m**
		YCQB02H18	10185015402	Transdutor de pressão com saída de sinal radiométrico, conexão de **solda**, comprimento do cabo: **4,9m**
		YCQB02L28	10185015602	Transdutor de pressão com saída de sinal radiométrico, conexão de **rosca**, comprimento do cabo: **4,9m**
4	Transformador	TM02	20680008102	Fonte de alimentação: 24Vdc

Notas:
1) O sensor de temperatura e o trandustor de pressão devem ser pedidos separadamente.
2) O transformador é um acessório opcional, adquira de acordo com a demanda.

DIMENSÕES

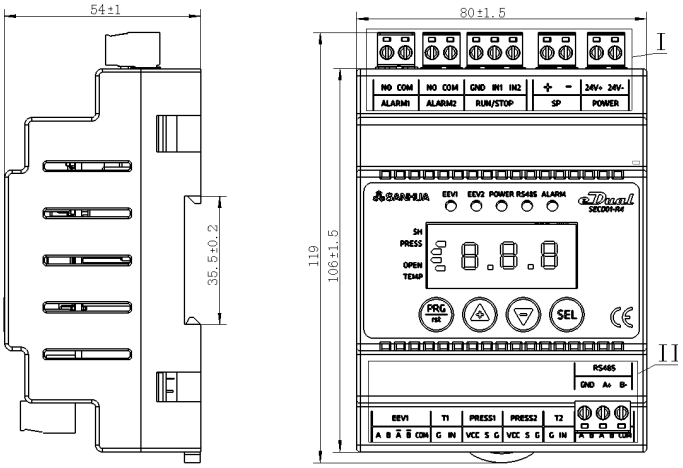

INSTALAÇÃO

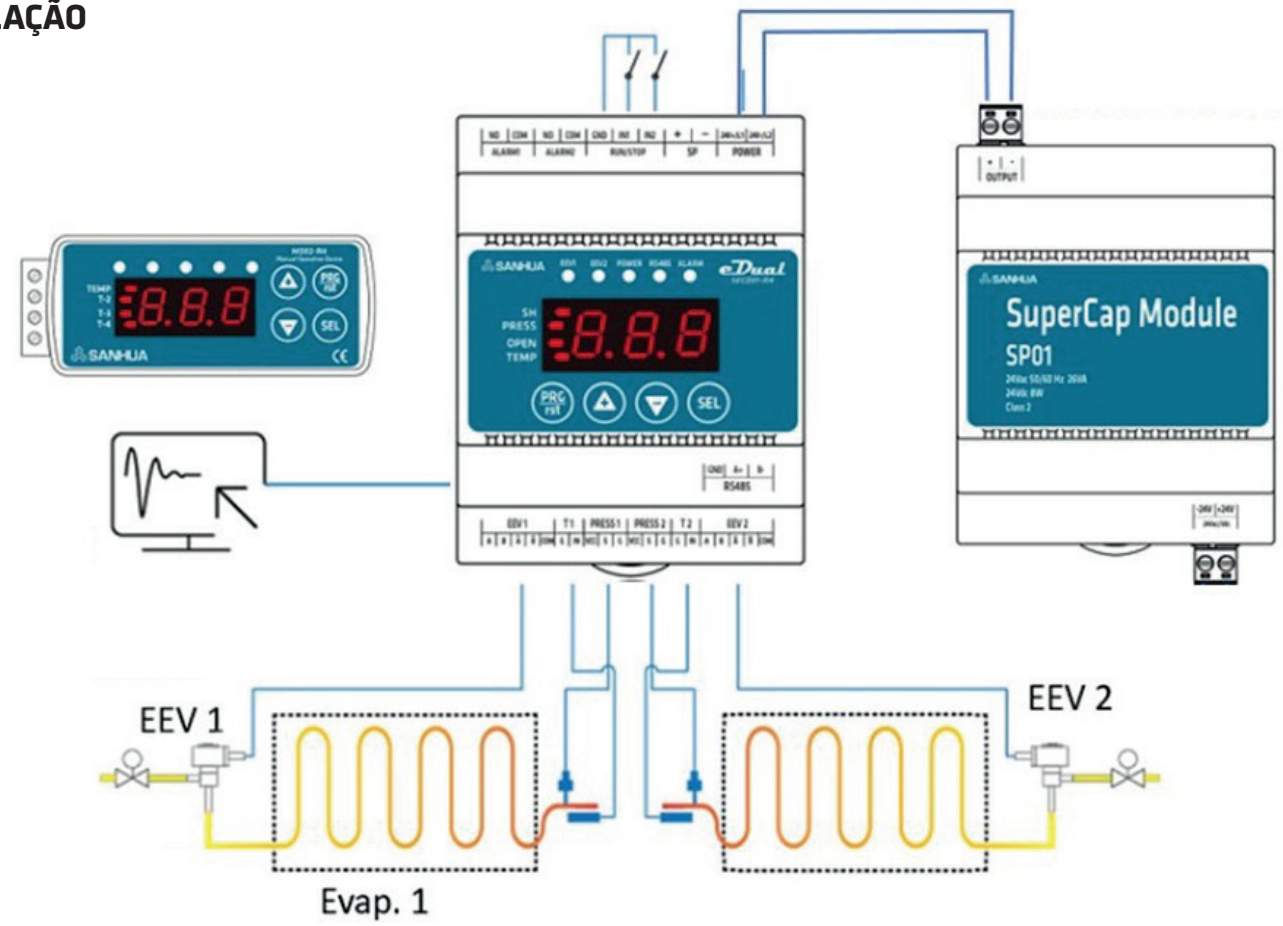

Peça	Descrição		
Transformador	Tensão de alimentação	100 ~240Vac	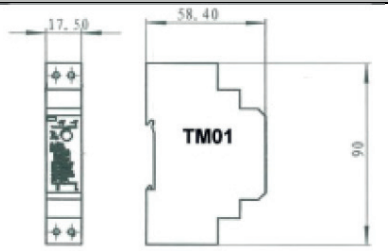
	Tensão de saída	De 21,6 a 29V definido em 24Vcc	
	Corrente de saída	0,63A para TM01 1,5A para TM02	
	Temperatura de operação	- 30°C ~+70°C	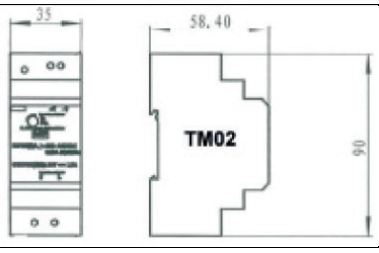
	Montagem	Trilho 35 DIN	